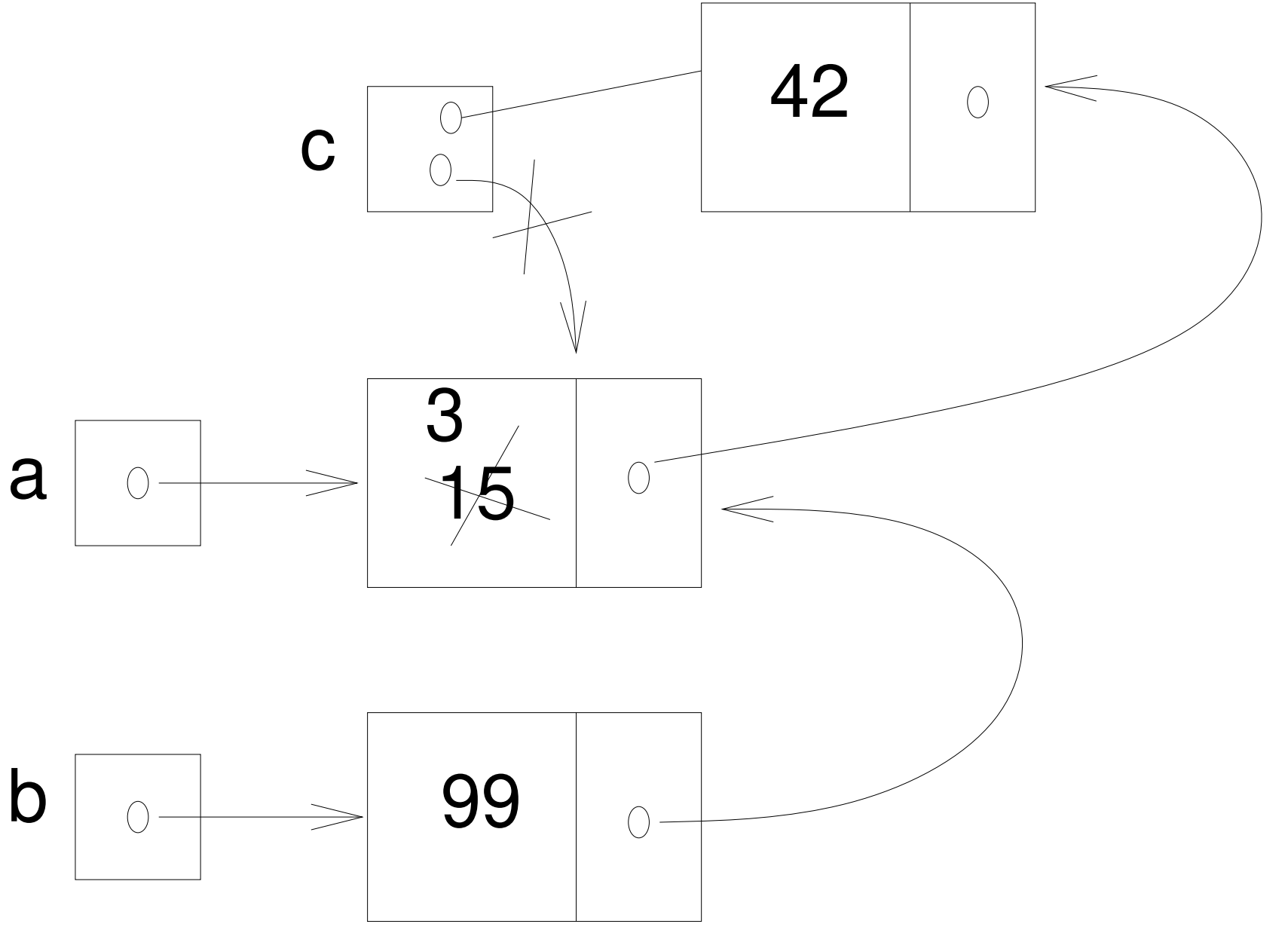
c
42
a
3
15
b
99