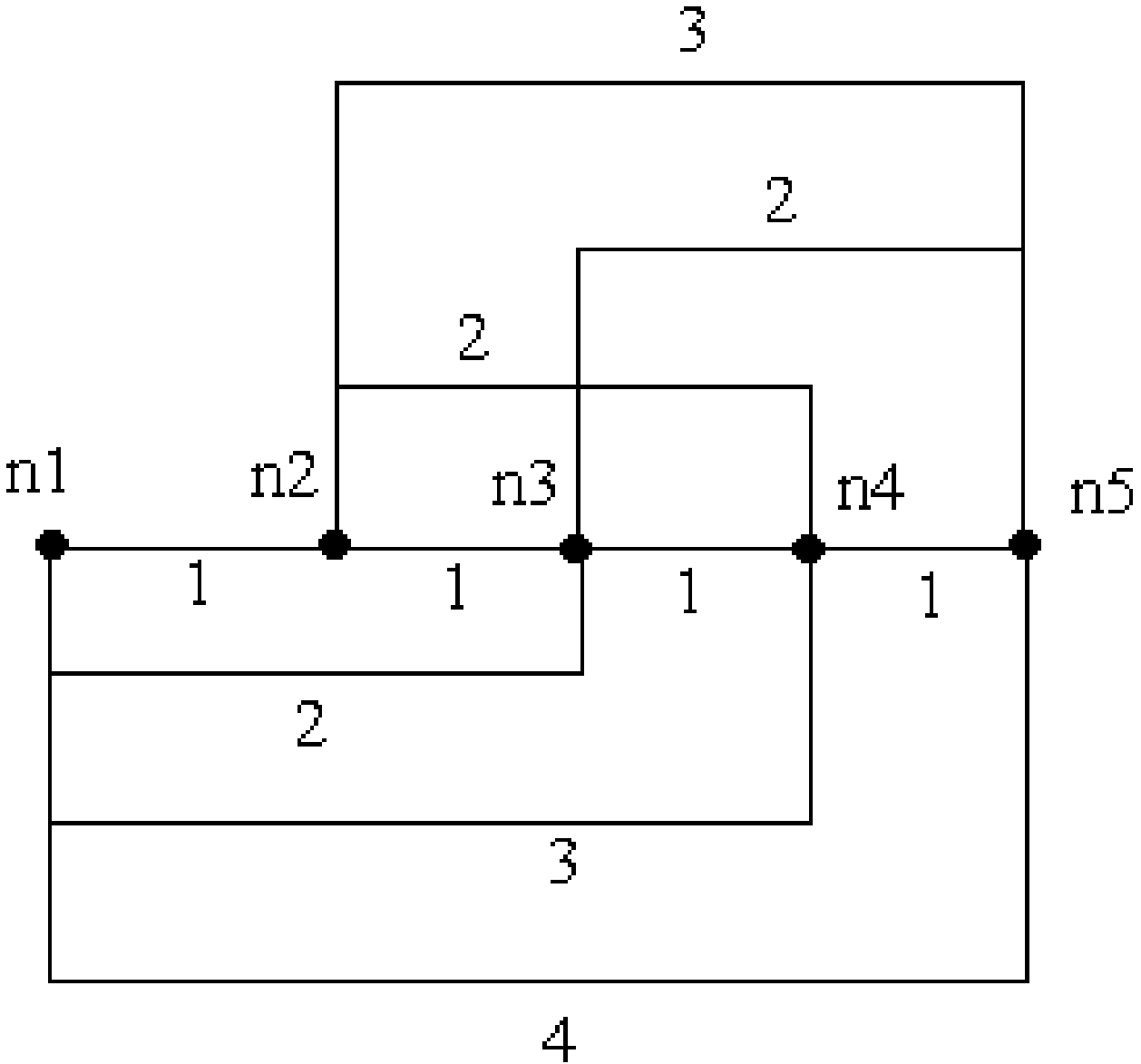
3
2
2
n1
n2
n3
n4
n5
1
1
1
1
2
3
4